GD-BR-AMP10

Deckenhalter

6767060

TECHNISCHES DATENBLATT

Brand	GRUNDIG
Farbe	weiß
Material	Aluminium Legierung
Abmessungen	155 x 565 x 150 mm
Gewicht	650 g
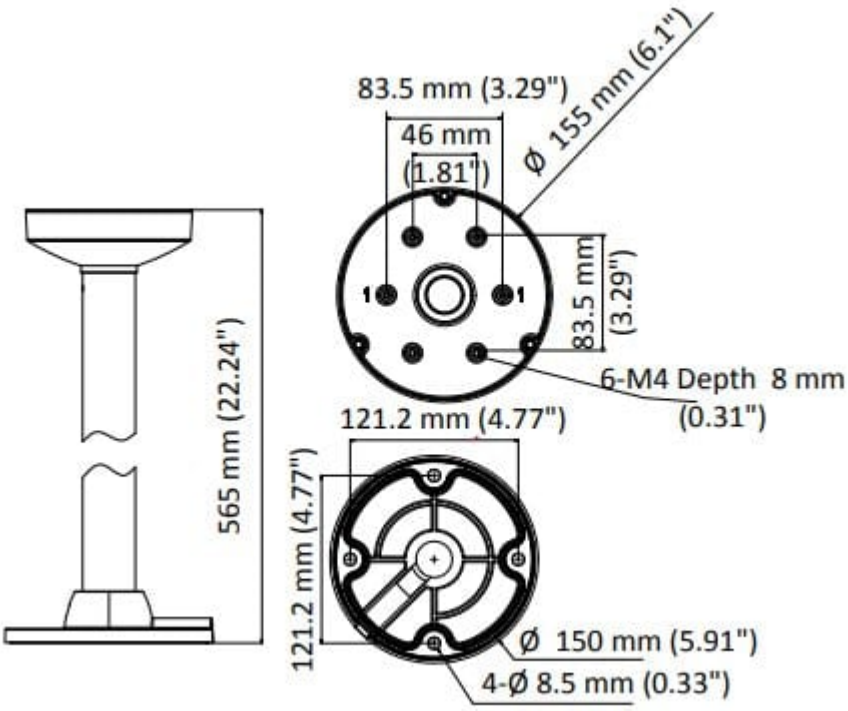
Deckenhalter für diverse GRUNDIG Kameras.